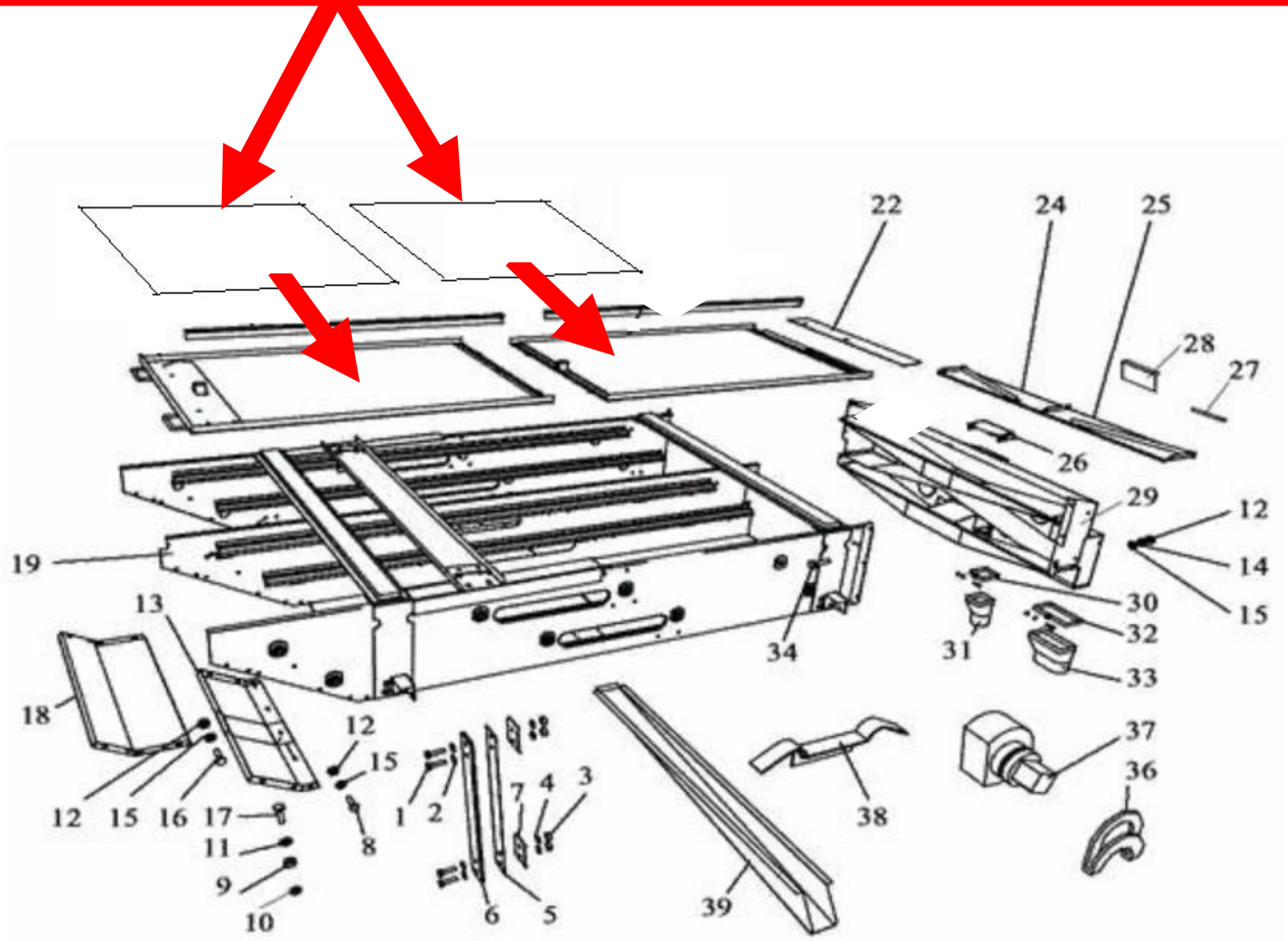Решето 740х990 прямоугольные отверстия 1,0мм